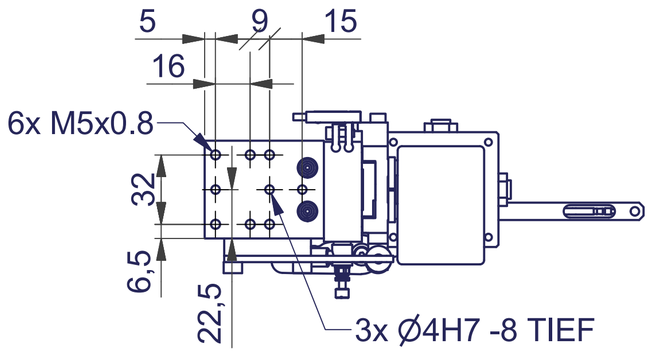

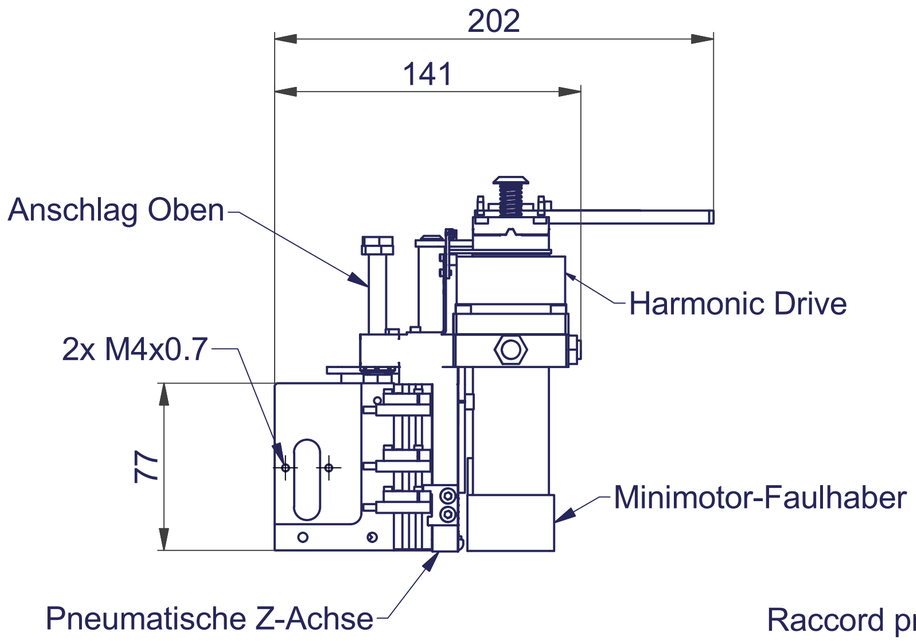

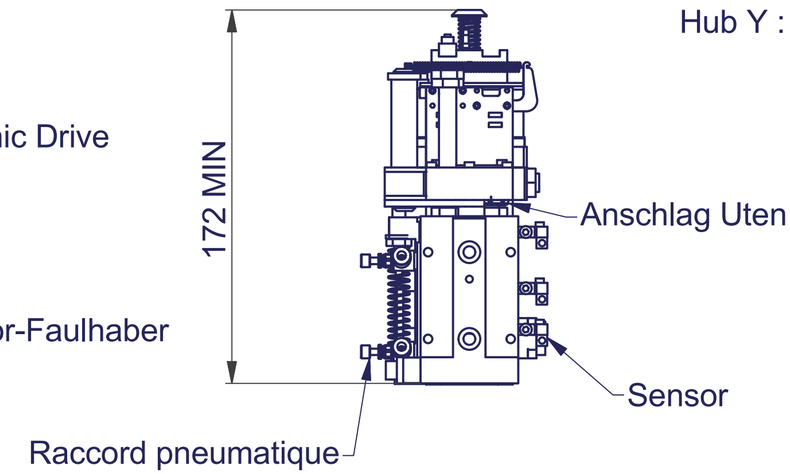

Hub Y : 30 mm ↕

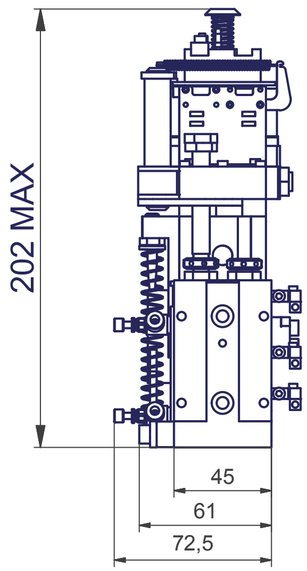

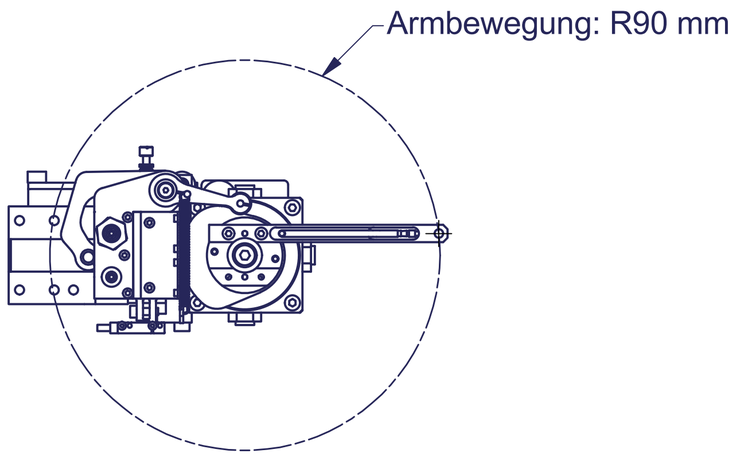

Freigegeben:			
Projekt-Nr:			
Stückzahl:			
Endtermin:			
Stk / Baugruppe:	1		
Hergestellt:			
Behandlung:	-		
Material:	-		
Erstellt:	30.01.2015	p.dok	

Allgemeintol.: SN 258440-f
Kantenbruch: 0.1-0.5
Oberflächengüte: Allgemein N8
N6 für tol. Bohrungen und Wellen

AGFAR AG
Gurzelenstrasse 9
Postfach 4362
CH-2504 Biel-Bienne
T: +41 32 343 34 50
F: +41 32 343 34 51
www.agfar.ch

Transportarm

Transportarm-MKII-Direkt-Kompakt.iam

A2 | 1:2 | 12036-02-01